UNIT A4 - 210x297

ANEP	AREA DE PROYECTOS DIRECCIÓN SECTORIAL DE INFRAESTRUCTURA CONSEJO DIRECTIVO CENTRAL	TIPO AI 06	ANEXO D	HOJA 6
		FECHA 11/2020	CANTIDAD 2	
OBRA:	CALLE 18 ESQ. C. 24 /SAN ANTONIO/ SALTO	UBICACIÓN CANTINA Y COCINA LOCALES N°18 Y 22		

PLANTA
ESCALA 1/20

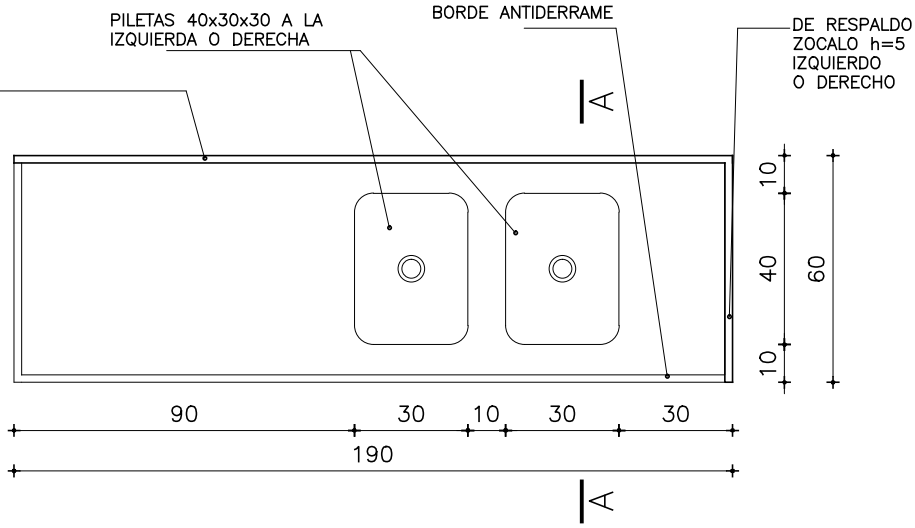

CANTIDAD: 2
1 IZQUIERDA EN COCINA (LOCAL N°22)
1 DERECHA EN CANTINA (LOCAL N°18)

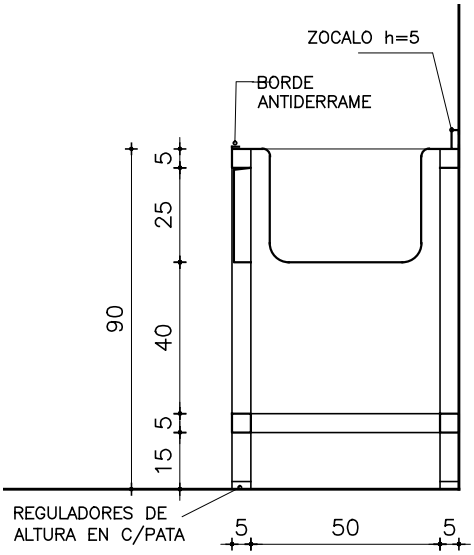

VISTA LATERAL
ESCALA 1/20

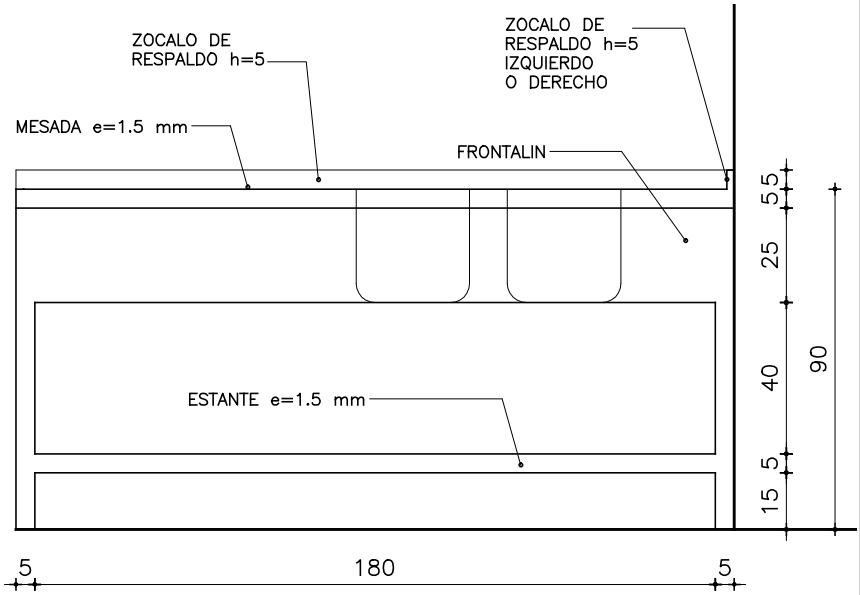

FACHADA
ESCALA 1/20

ESTRUCT.	MATERIAL	ACERO INOXIDABLE AISI 304
	HORIZONTALES	CAÑO CUADRADO ACERO INOX. AISI 304 50x50 mm. ESPESOR 1.5mm.
	VERTICALES	CAÑO CUADRADO ACERO INOX. AISI 304 50x50 mm. ESPESOR 1.5mm.
CERR	TAPA SUPERIOR / ESTANTE	CHAPA ACERO INOX. AISI 304 ESPESOR 1.5 mm.
	TAPA LATERAL	
	OTROS ELEMENTOS	ZOCALO Y ESTANTE ACERO INOX AISI 304 ESPESOR 5 mm.